DMR5026/ DMR5027
Manual de instruções

Curta nossa fan page:

Guidão

Punho

Cesta

Haste

Proteção da abraçadeira

Freio

Pára-lama plástico

Tubo frontal

Garfo

Roda dianteira

Rodas traseiras

Como montar:

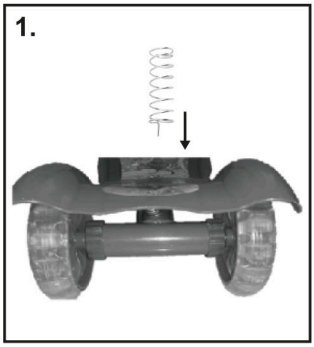

1. Monte as rodas traseiras no eixo e as prenda com as porcas. Encaixe a mola entre o eixo das rodas e a parte plástica para montar o freio.

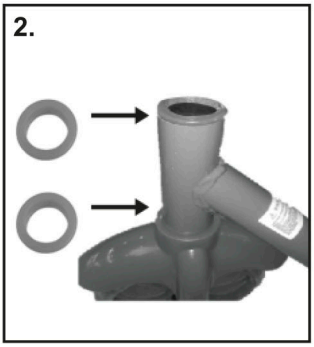

2. Encaixe os aros plásticos no tubo frontal, como mostra a imagem acima. Depois passe o garfo da roda dianteira pelo tubo frontal.

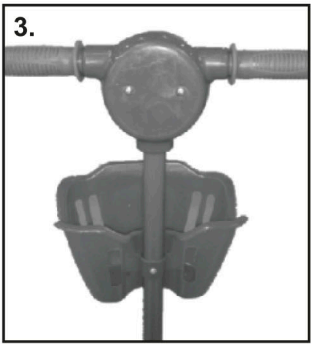

3. Prenda a cesta plástica na haste do guidão com o parafuso.

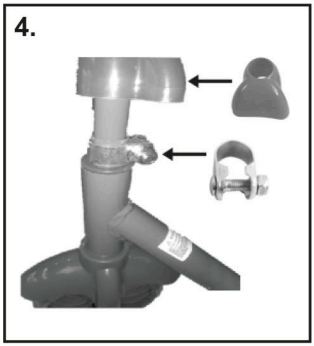

4. Encaixe a abraçadeira metálica no garfo da roda dianteira para prender o guidão ao garfo. Aperte a abraçadeira e a cubra com a proteção plástica

5. Seu patinete está pronto para você brincar!

Importado por:
COMERCIAL DM BRASIL LTDA
Rua Ourique, 709 - Brás de Pina
Rio de Janeiro - RJ- CEP: 21011-130
CNPJ 06.159.083/0002-23
www.dmtoys.com.br
sac@comercialdmbrasil.com.br
Fabricado na China
Guardar a embalagem por conter informações importantes

INFORMAÇÕES DE SEGURANÇA

1. Patinete destinado à crianças acima de 05 anos.

2. Um adulto deve acompanhar a criança enquanto brinca.

3. Antes de entregar o patinete à criança, certifique-se que o mesmo esteja com as peças devidamente encaixadas e que as rodas estejam alinhadas. Lembre-se de checar se as peças continuam firmes e em bom estado toda vez que a criança brincar.

4. A criança deve usar equipamento de proteção enquanto brinca, como capacete, munhequeiras, cotoveleiras e joelheiras.

5. Não deixe a criança usar o patinete em ladeiras muito extensas ou inclinadas. O patinete não foi desenvolvido para suportar velocidades muito altas e a criança pode vir a se acidentar.

6. Se assegure que a criança não utilizará o patinete em vias públicas ou em locais com tráfego de carros ou motos.

7. A criança não deve usar o patinete em superfícies com água, areia ou gelo. Evite também superfícies esburacadas e brincar durante a noite.

8. Certifique-se de que a criança tenha cuidado e brinque de acordo com a sua habilidade.

9. Jamais personalize o patinete de forma que possa vir a afetar a segurança da criança.

10. A montagem e manutenção deve ser feita por um adulto.

11. O peso máximo suportado é de 35 Kg.

12. Remova todos os sacos plásticos, arames, fitas adesivas ou outros que possam vir a acompanhar a embalagem antes de entregar o patinete a criança.